SCHEDA PRODOTTO

PRENSAS PARA FORJADO EN CALIENTE DE METALES NO FÉRRICOS

FPM BF 6000 / Ton 600

Estado:	Nuevo
Codigo:	**ZZPO012**
Productor:	**FPM GROUP**
Numero bielas:	1
Potencia nominal:	600 ton
Golpes/min:	17
Carrera maza:	520 mm
Distancia maza-mesa:	780 mm
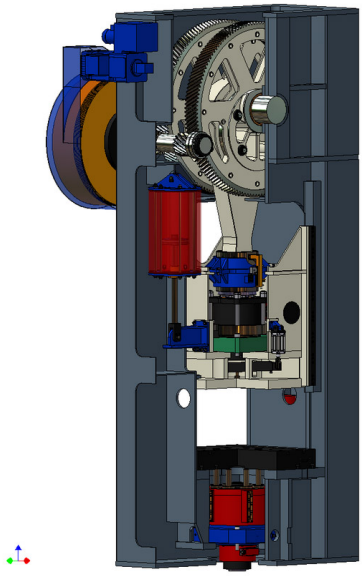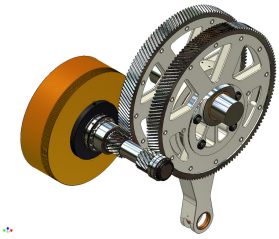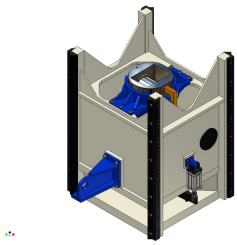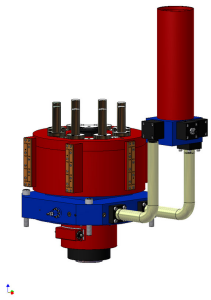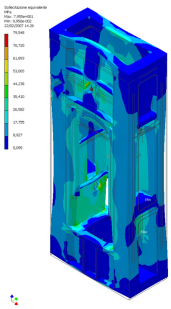
Prensa mecánica FPM para la forja y la estampación en caliente de latón y aluminio. FPM tiene una profunda experiencia en la producción de prensas para el estampado en caliente de metales.